ԱՍՏԻՃԱՆ ԱՍ.1

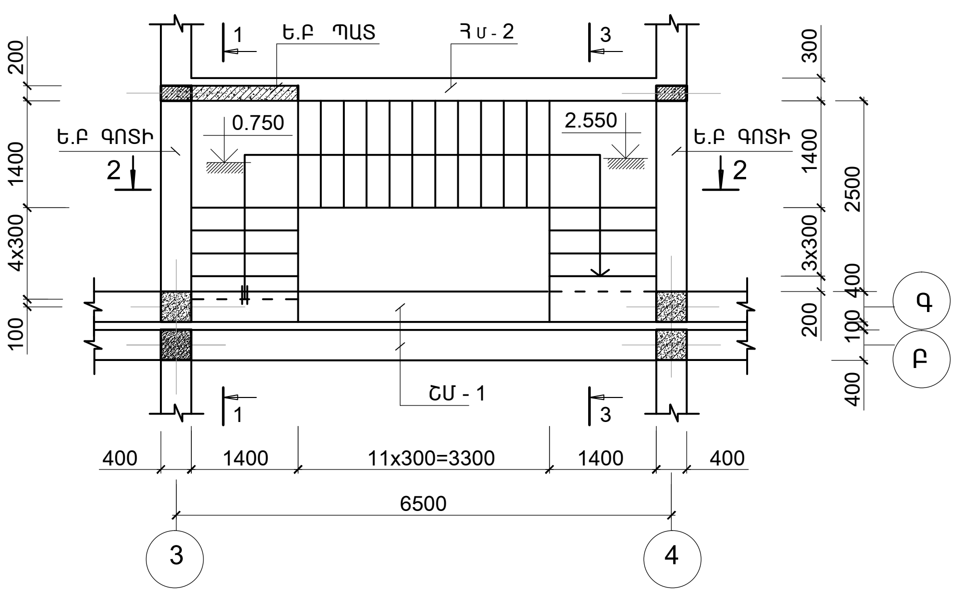

Ե.Բ ՊԱՏ

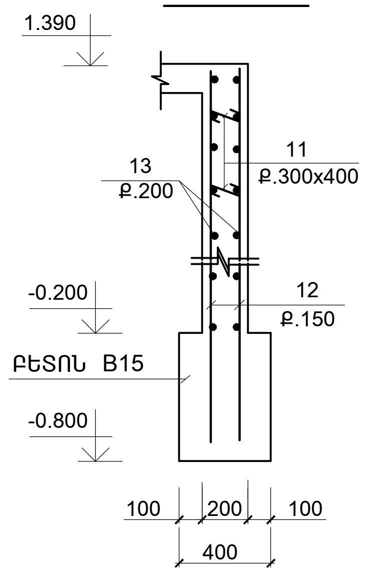

1 - 1

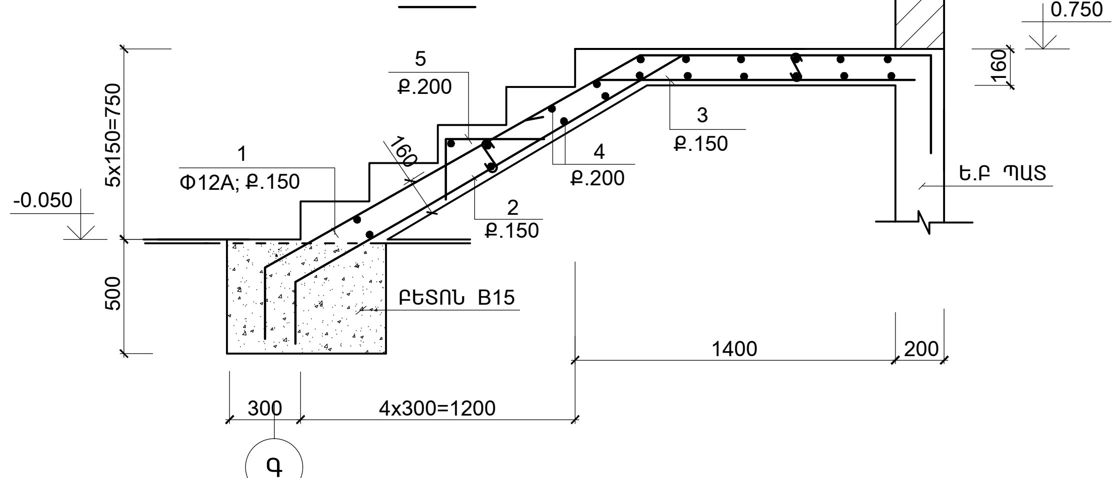

3 - 3

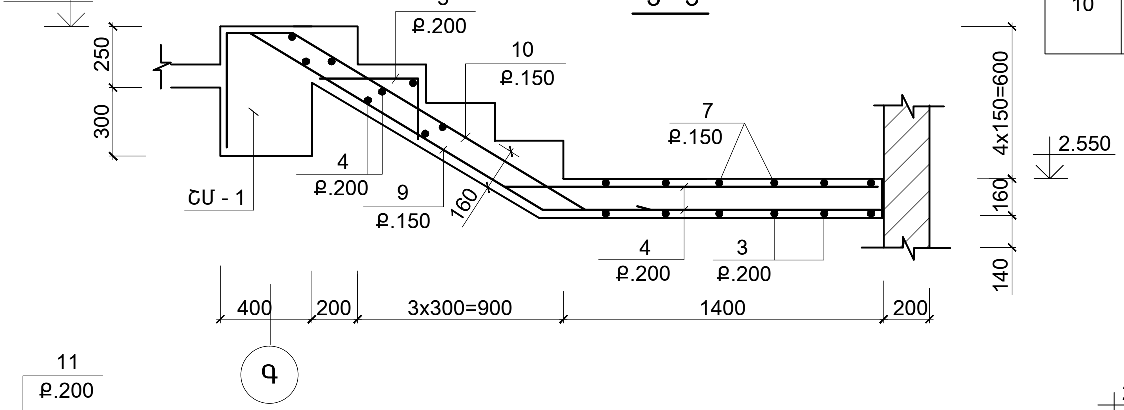

2 - 2

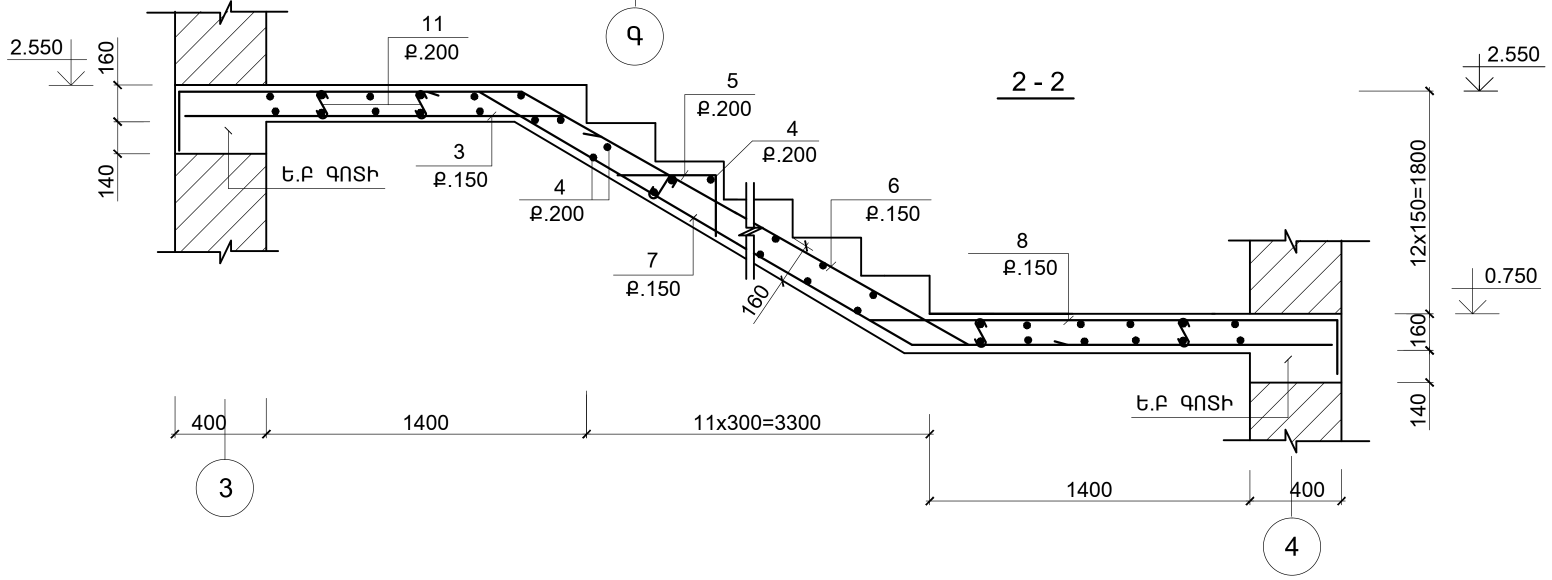

ՏԱՐՐԵՐԻ ՄԱՍՆԱՑՈՒՑԱԿ

ԴԻՐՔ	ԷՍՔԻԶ
5	300, 550
1	300, 2000, 1300, 300
2	300, 2000, 300
11	50, 130, 50
6	300, 4000, 1600, 300
7	1900, 4000
3	300, 1300
8	2000, 250
9	1500, 1500
10	300, 1500, 300, 500

ՄԱՍՆԱԳԻՐ

ԴԻՐՔ	ՆՇԱՆԱԿՈՒՄԸ	ԱՆՎԱՆՈՒՄԸ	ՔԱՆ.	ՔԱՇԸ ՄԻԱՎՈՐԻ ԿԳ.	ԾԱՆՈԹ. ԸՆԴ. ԿԳ.
		ՄԻԱՁՈՒՅԼ Ե.Բ ԷԼ_ԵՐ			
		ԱՍՏԻՃԱՆ ԱՍ.1 (1 ՀԱՏ)			
1	ГОСТ Р 52544 - 2006	Φ12 A500C L = 3900	10	3.51	35.1
2	–"–	Φ12 A500C L = 2600	10	2.34	23.4
3	–"–	Φ12 A500C L = 1600	10	1.44	14.4
6	–"–	Φ12 A500C L = 6200	10	5.58	55.8
7	–"–	Φ12 A500C L = 5900	10	5.3	53.0
8	–"–	Φ12 A500C L = 2250	10	2.0	20.0
4	–"–	Φ8 A-IC L = 1150	125	0.44	55.0
5	–"–	Φ6 A-IC L = 850	147	0.19	28.0
11	–"–	Φ6 A-IC L = 250	100	0.06	6.0
9	–"–	Φ12 A500C L = 3000	10	2.7	27.0
10	–"–	Φ12 A500C L = 2600	10	2.34	23.4
	ՆՅՈՒԹԸ՝	ԲԵՏՈՆ B20 ($Մ^3$)			3.55
		Ե.Բ ՊԱՏ			
12	ГОСТ Р 52544 - 2006	Φ12 A500C L = 2100	14	1.89	26.5
13	–"–	Φ8 A-IC L = 1400	16	0.56	9.0
11	–"–	Φ6 A-IC L = 250	30	0.06	1.8
	ՆՅՈՒԹԸ՝	ԲԵՏՈՆ B20 ($Մ^3$)			0.45
		ԲԵՏՈՆ B15 ($Մ^3$)			0.35

ՄԵՏԱՂԻ ԾԱԽՍԻ ԱՄՓՈՓԱԳԻՐԸ ՄԵԿ ԷԼ-ՏԻ ՀԱՄԱՐ; ԿԳ

ԷԼ - ՏԻ ՄԱԿՆԻՇԸ	ԱՄՐԱՆԱՅԻՆ ԷԼԵՄԵՆՏՆԵՐ						ԸՆԴ. ԾԱԽՍԸ
	ԱՄՐԱՆԻ ԴԱՍԸ						
	A-IC			A500C			
	ГОСТ Р 52544 - 2006						
	Φ6	Φ8	ԸՆԴ.	Φ12		ԸՆԴ.	
ԱՍ.1	34.0	55.0	89.0	252.1		252.1	341.1
Ե.Բ ՊԱՏ	1.8	9.0	10.8	26.5		26.5	37.3

ԾՐԱԳՐԻ ԱՌԱՋԱԴՐԱՆՔ՝ TTV-05	ՆԱՎՈՒՐ ԳՅՈՒՂԻ ՄԱՆԿԱՊԱՐՏԵԶԻ ԿԱՌՈՒՑՈՒՄ		
	ԿՈՆՍՏՐՈՒԿՏՈՐԱԿԱՆ ՄԱՍ	ՓՈՒԼ	ԹԵՐԹ / ԹԵՐԹԵՐ
		ԱՆ	ԵԿ-19 / 24
ՆԱԽԱԳԾ. ԱՂԱՋԱՆՅԱՆ Լ.	ԱՍՏԻՃԱՆ ԱՍ.1		
ՊԱՇՏՈՆ / ԱԶԳԱՆՈՒՆ / ՍՏՈՐԱԳՐ.			

ԻՆԺԻՆԵՐԻՆԳ ԷՎՐՈՍ ՍՊԸ — ENGINEERING EVROS LLC